Actuateur de valve principale Sedna Mesh Wi-Fi

ACT4220WF-M-UPS

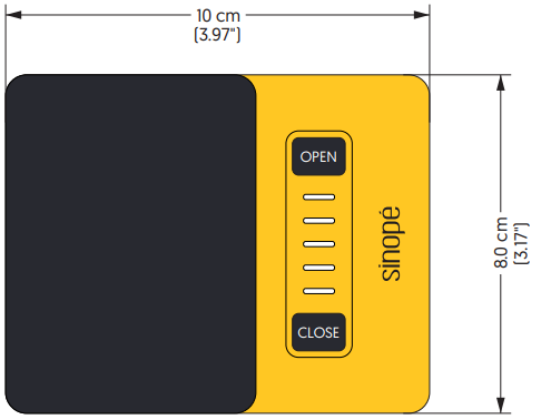

Certifications FCC et IC

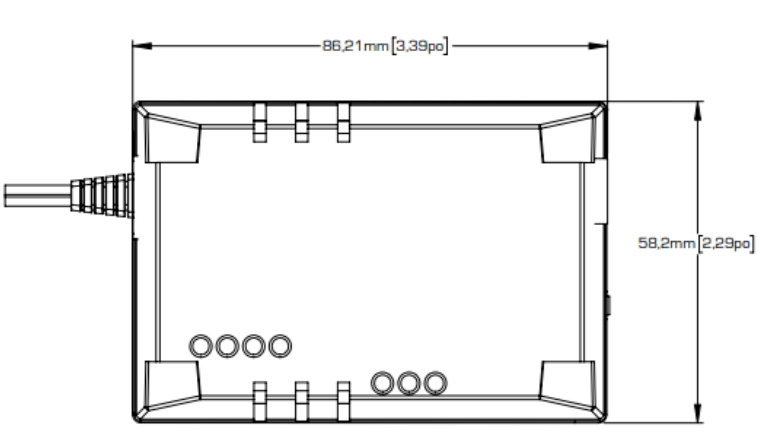

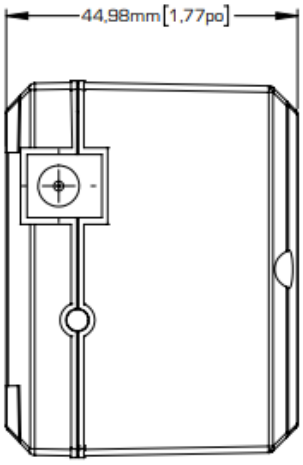

Conforme à EN62040-2

Conforme à EN61000-3-2

Conforme à EN61000-3-3

Caractéristiques

Type

- Actuateur Wi-Fi de valve "Sedna Mesh" avec base durable et robuste renforcée en fibres de verre

Couleur

- Jaune et noir

Alimentation

- 5 V / 5 W (inclus)
  - Longueur du fil d'alimentation : 10 pi
  - Requiert une prise 120V à proximité
- Alimentation de secours : ASC (système d'alimentation sans coupure) auto-rechargeable assurant 24 heures d'autonomie incluse
- Possibilité d'ajouter 4 piles AAA au lithium pour une autonomie supplémentaire de 36 à 48 heures en cas de panne de courant de plus de 24 heures

Transmission

- Transmission Wi-Fi maillé ("Sedna Mesh")
  - Communication à distance par l'entremise du réseau Wi-Fi Mesh déployé par la passerelle GT4220WF-M
  - IEEE 802.11 b/g/n @ 2.4 GHz

- Transmission Zigbee
  - Communication locale par l'entremise du protocole de communication Zigbee (l'actuateur de valve principale fait office de passerelle Zigbee / Wi-Fi Mesh pour le logement)
  - Profil Zigbee 3.0
  - Fréquence : 2.4 GHz
  - Puissance d'émission : +20 dBm
  - Sensibilité du récepteur : -108 dBm
  - Clé de cryptage : AES-128

Temps de fermeture

- 6,5 à 7 secondes

Moteur

- Moteur à brosse de carbone haute durabilité

Diamètre

- Compatible avec les valves à billes Sinopé de diamètre ¾ po et 1 po

Plage de température

- Température d'utilisation : 1 °C à 40 °C (34 °F à 104 °F)
- Entreposage : -20 °C à 50 °C (-4 °F à 122 °F)

Couple maximal

- 2.5 N.m.

Installation

- Design compact facilitant l'accessibilité au produit une fois installé

	• Installer l'actuateur par-dessus la valve à bille et insérer la goupille pour sécuriser le tout • Installer le ASC (système d'alimentation sans coupure) entre l'alimentation 120V fournie et l'actuateur
Opération de l'appareil	• Fermeture de l'entrée d'eau principale dès qu'une fuite est détectée par les détecteurs zigbee Sinopé qui lui sont associés* • Envoi d'alertes en cas de détection d'eau, de risque de gel, de batteries faibles (si des batteries lui ont été ajoutées)**
Fonctionnalités	• Contrôle de l'alimentation en eau à distance par le gestionnaire du bâtiment via une plateforme de gestion centralisée sécuritaire disponible sur ordinateur, téléphone intelligent et tablette** (également possible par l'utilisateur final via l'application Neviweb à la discrétion du gestionnaire du bâtiment) • Contrôle manuel d'ouverture et de fermeture directement sur la valve • Système d'autovérification assurant un fonctionnement adéquat en permanence
Garantie	• 3 ans

* Requiert les détecteurs de fuites d'eau maillés de Sinopé.

** L'accès à distance et les alertes requièrent une passerelle Sinopé Sedna Mesh GT4220WF-M avec connexion Internet filaire permanente (une passerelle pour un maximum de 100 Actuateurs de valve principale) et la plateforme payante Sinopé Smart Systems.

DESSIN D'APPROBATION

Schémas d'installation conseillée sur les valves à bille Sinopé (non incluses)

☐ Cas 1 : Alimentation électrique sur le côté, (profondeur requise : minimum 3,17 po), *exemple avec la valve à bille ¾ po NPT*

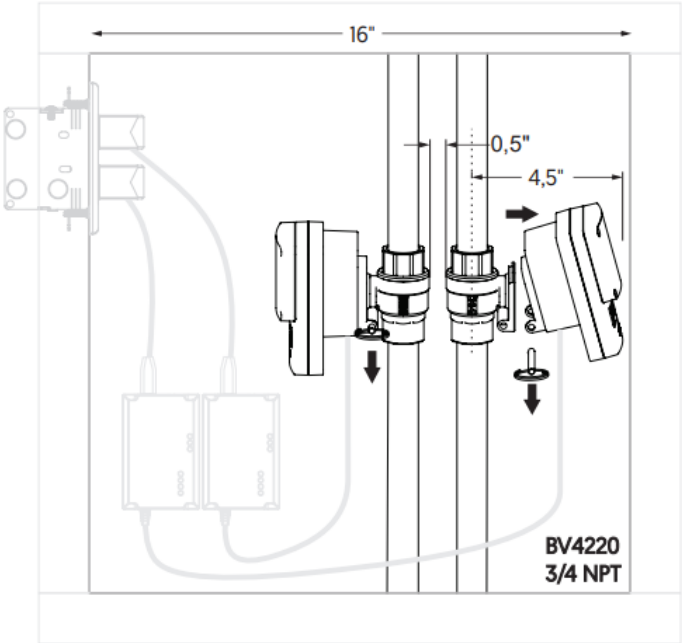

☐ Cas 2 : Alimentation électrique sur le mur du fond (profondeur requise : minimum 3,17 po + la profondeur de la prise électrique), *exemple avec la valve à bille ¾ po NPT*

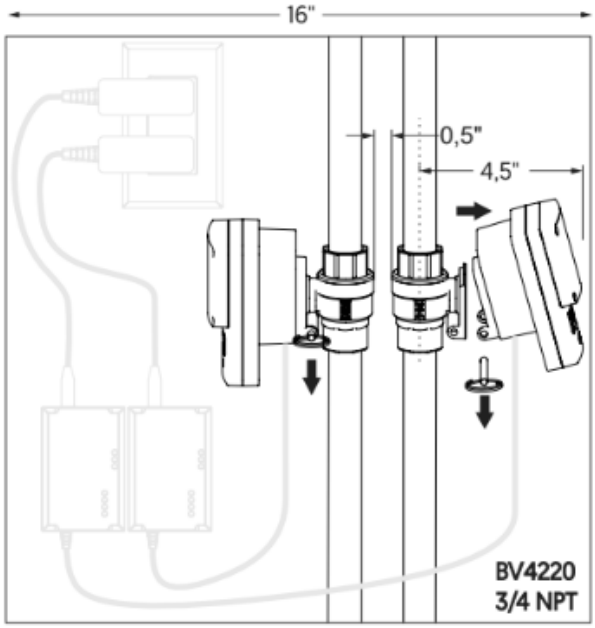

☐ Cas 3 : Valves disposées côte-à-côte (profondeur requise : minimum 4,54 po + éventuellement la profondeur de la prise électrique)

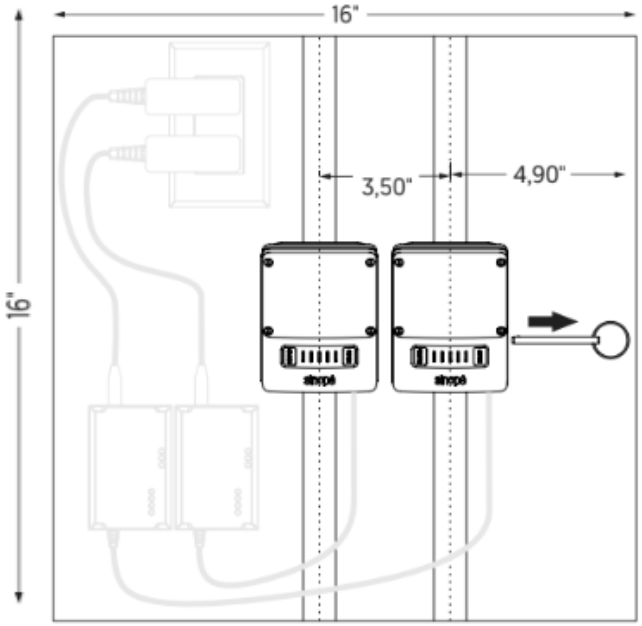

sinopé

DESSIN D'APPROBATION

Modèle

No. produit	Description	Qté
ACT4220WF-M-UPS	Actuateur de valve principale Sedna Mesh Wi-Fi	

Les spécifications peuvent changer sans préavis

La signature atteste que l'installation sera conforme au schéma de branchement ci-dessus.			
	Désignation	Corps de métier	Signature
Nom du projet :			
Adresse :			
Promoteur :			
Constructeur :			
Ingénieur conseil :			
Entrepreneur #1 :			
Entrepreneur #2 :			
Entrepreneur #3 :			
Date :			