Interface pour thermopompe murale compatible manufacturée par Midea Zigbee 3.0

HP6000ZB-MA

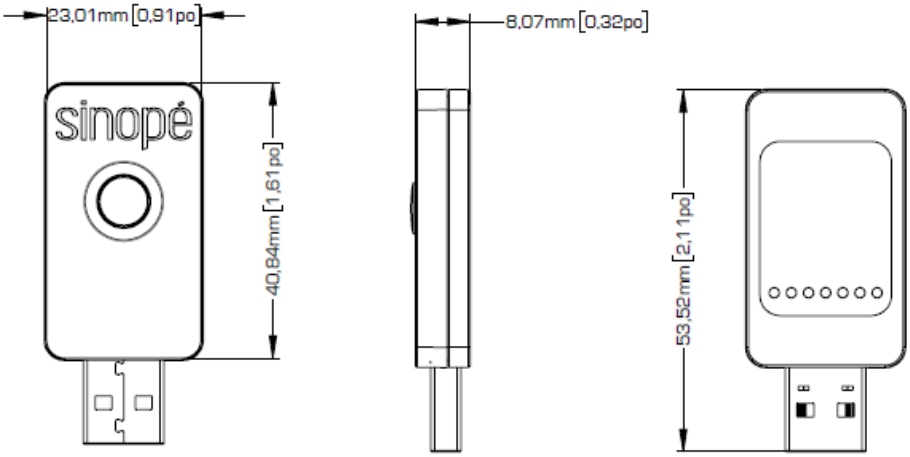

Conforme à FCC15 & NMB-003

Caractéristiques

Type	• Interface pour thermopompe / climatiseur mural(e) manufacturé(e) par Midea et compatible
Communication	• Protocole : Zigbee 3.0 • Fréquence : 2,4 GHz • Puissance d'émission : +20 dBm • Sensibilité du récepteur : -108 dBm • Clé d'encryption : AES-128
Module transmetteur	• IC : 5123A-GM210P • FCC ID: QOQGM210P
Alimentation	• Par le port de communication de la thermopompe / du climatiseur
Plages de température	• Opération : 0 °C à 40 °C (32 °F à 104 °F) • Entreposage : -20 °C à 50 °C (-4 °F à 122 °F)
Installation	• Connecter l'interface directement dans le port de communication USB de la tête murale (voir section ci-dessous "Schémas d'installation")

Appareils compatibles	• Thermopompes et climatiseurs muraux munis d'un port de communication compatible (voir annexe 1) ○ Port USB de type A "standard" • TH1134ZB-HC*
Contrôle**	• Modes : Climatisation, chauffage, déshumidification, ventilateur et arrêt • Réglage de l'orientation des volets de la thermopompe • Réglage de l'intensité de la ventilation • Activation ou désactivation de l'affichage sur la tête de la thermopompe
Fonctionnalités***	• Permet de contrôler la thermopompe via les plateformes de contrôle à distance de Sinopé (Neviweb et Sinopé Smart Systems) • Possibilité d'ignorer la télécommande de la thermopompe pour la contrôler uniquement avec Sinopé Smart Systems et/ou Neviweb et/ou avec le thermostat Sinopé TH1134ZB/HC • Associé au thermostat TH1134ZB/HC, le HP6000ZB-MA permet l'interverrouillage de la climatisation et du chauffage électrique dans la même pièce • Créez des automatisations qui s'exécutent en fonction du temps, du lever/coucher du soleil, de l'action d'un appareil ou de votre présence • Automatisez l'interverrouillage de la climatisation et du chauffage dans toutes les pièces du logement grâce à une automatisation entre appareils avec les thermostats Sinopé des différentes pièces. • Activez des ambiances personnalisées selon le moment de la journée, l'occasion ou l'activité grâce aux scènes • Contrôle de la consigne • Assistants vocaux : compatible avec Amazon Alexa et l'Assistant Google • Fonctionnalités avancées dans Sinopé Smart Systems (ex : priorisation du chauffage par la thermopompe quand celle-ci est plus efficace que les plinthes) ○ Requiert le thermostat de ligne pour chauffage et climatisation TH1134ZB/HC
Garantie	• 3 ans

*Possibilité de combiner le HP6000ZB-MA au thermostat TH1134ZB/HC pour une meilleure utilisation de la plinthe électrique et de la thermopompe dans une même pièce (interverrouillage climatisation/chauffage)

**Fonctionnalité disponible sur les modèles permettant cette fonction

***Ces fonctionnalités sont disponibles dans Sinopé Smart Systems et dans Neviweb. Elles requièrent l'utilisation de la passerelle GT130 (non comprise). Les fonctionnalités peuvent varier d'une plateforme à l'autre.

Schémas d’installation

1. **Ouvrez le panneau avant de l’unité murale.**

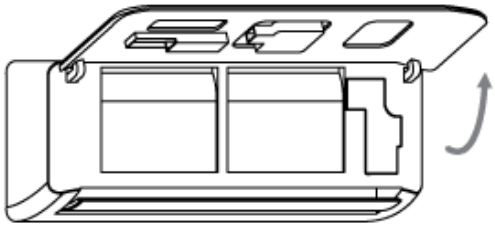

2. **Insérez l’interface dans le port dédié se trouvant dans le couvercle de l’unité murale.**

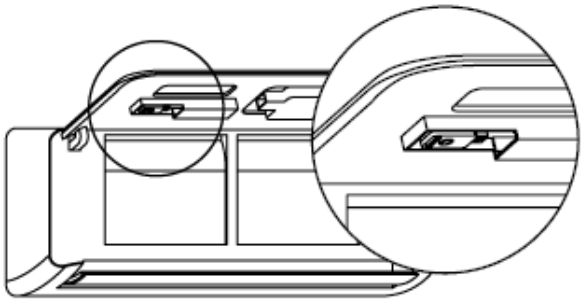

3. **Refermez le couvercle de l’unité murale.**

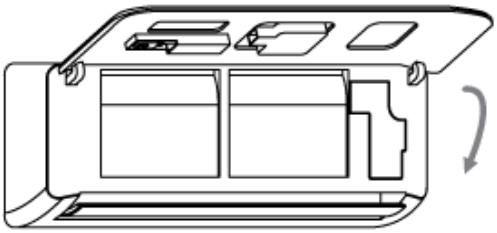

DESSIN D'APPROBATION

Modèle

No. produit	Description	Volts	Watts	Qté
HP6000ZB-MA	Interface pour thermopompe murale compatible manufacturée par Midea	-	-	
TH1134ZB/HC	Thermostat intelligent de ligne pour chauffage et climatisation - Zigbee	120/240	2000/4000	
GT130	Passerelle intelligente permettant l'accès à distance aux appareils de la gamme Zigbee	-	-	

Les spécifications peuvent changer sans préavis

La signature atteste que l'installation sera conforme au schéma de branchement ci-dessus.			
	Désignation	Corps de métier	Signature
Nom du projet :			
Adresse :			
Marque et modèles de têtes murales installées			
Promoteur :			
Constructeur :			
Ingénieur conseil :			
Entrepreneur #1 :			
Entrepreneur #2 :			
Entrepreneur #3 :			
Date :			

Annexe 1

Modèles de thermopompes certifiées

Marque	Série	Type	Modèle	Interface de thermopompe Sinopé compatible
Convectair	Capella 16	Int	8016-C09	HP6000ZB-MA
Convectair	Capella 16	Int	8016-C12	HP6000ZB-MA
Convectair	Capella 16	Int	8016-C18	HP6000ZB-MA
Convectair	Capella 16	Int	8016-C24	HP6000ZB-MA
Convectair	Capella 28	Int	8028-C09	HP6000ZB-MA
Convectair	Capella 28	Int	8028-C12	HP6000ZB-MA
Convectair	Capella 28	Int	8028-C18	HP6000ZB-MA
Convectair	Capella 28	Int	8028-C24	HP6000ZB-MA